# archikon

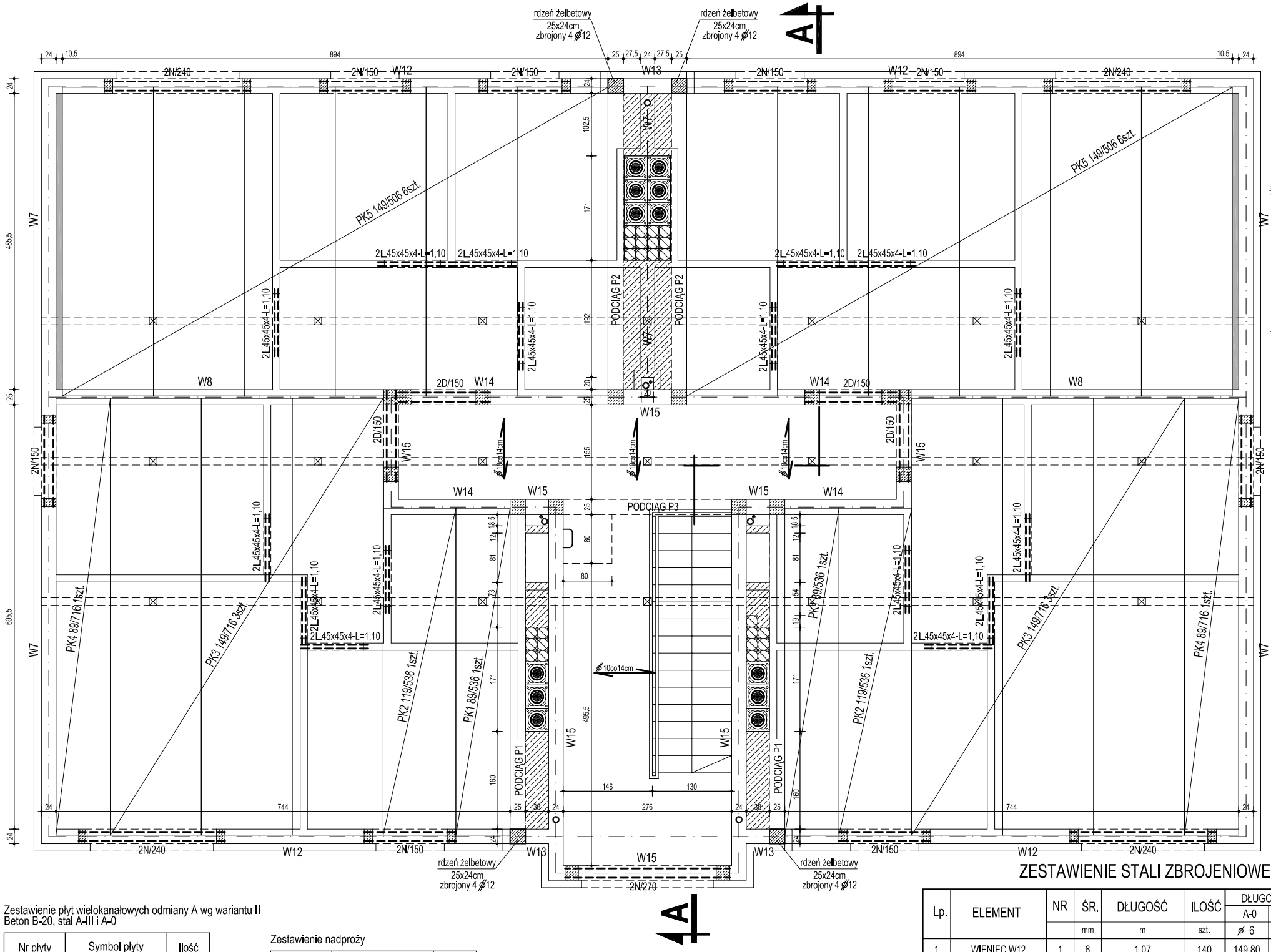


## wieniec W7 skala 1:20

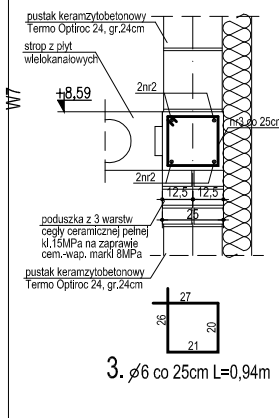


3. ⌀6 co 25cm L=0,94m

## wieniec W8 skala 1:20

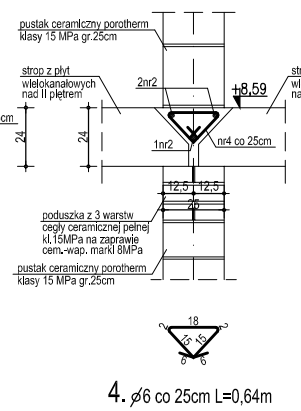


4. ⌀6 co 25cm L=0,64m

## wieniec W12 skala 1:20

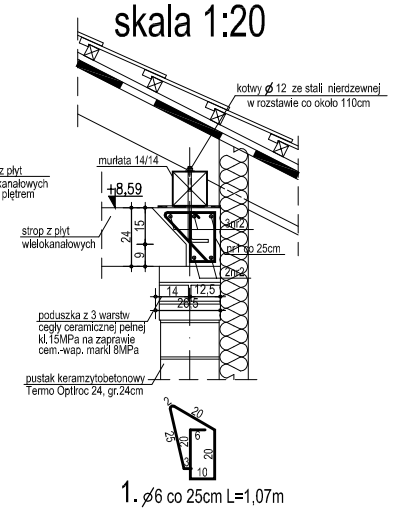


1. ⌀6 co 25cm L=1,07m

## wieniec W13 skala 1:20

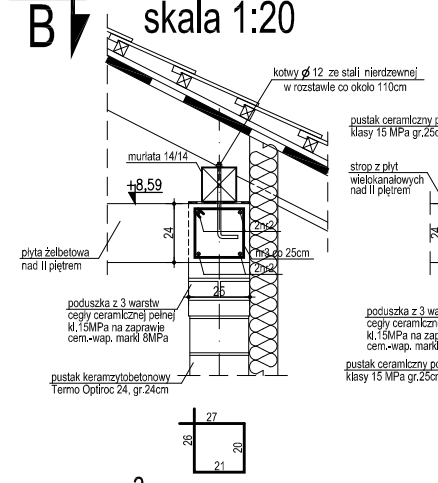


3. ⌀6 co 25cm L=0,94m

## wieniec W14 skala 1:20

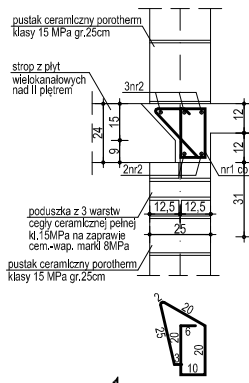


1. ⌀6 co 25cm L=1,07m

## wieniec W15 skala 1:20

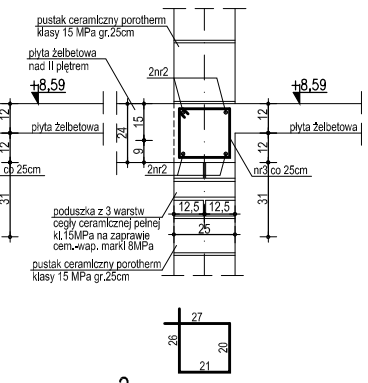


3. ⌀6 co 25cm L=0,94m

Zestawienie płyt wielokanałowych odmiany A wg wariantu II
Beton B-20, stal A-III i A-0

| Nr płyty | Symbol płyty | Ilość |
|---|---|---|
| PK1 | II/536/89 | 2 |
| PK2 | II/536/119 | 2 |
| PK3 | II/716/149 | 6 |
| PK4 | II/716/89 | 2 |
| PK5 | II/506/149 | 12 |

Zestawienie nadproży

| Rodzaj | Długość [cm] | Ilość |
|---|---|---|
| N/150 | 150 | 16 |
| N/240 | 240 | 8 |
| N/270 | 270 | 2 |
| D/150 | 150 | 8 |

Zestawienie stali na nadproża w ściankach działowych

| Poz. | Ilość [szt.] | Przedmiot | Długość [mm] | Ciężar [kg/m] | Ciężar 1 szt. [kg] | Ciężar całkowity [kg] |
|---|---|---|---|---|---|---|
| 1. | 32 | L 45x45x4 | 1100 | 2,42 | 2,66 | 85,12 |
| | | | | | | 85,12 |

## ZESTAWIENIE STALI ZBROJENIOWEJ

| Lp. | ELEMENT | NR | ŚR. | DŁUGOŚĆ | ILOŚĆ | DŁUGOŚĆ CAŁKOWITA A-0 | DŁUGOŚĆ CAŁKOWITA A-III |
|---|---|---|---|---|---|---|---|
| | | | mm | m | szt. | ⌀ 6 | ⌀12 |
| 1 | WIENIEC W12 | 1 | 6 | 1,07 | 140 | 149,80 | |
| | | 2 | 12 | | | | 171,00 |
| 2 | WIENIEC W13 | 2 | 12 | | | | 12,00 |
| | | 3 | 6 | 0,94 | 13 | 12,22 | |
| 3 | WIENIEC W7 | 2 | 12 | | | | 100,00 |
| | | 3 | 6 | 0,94 | 102 | 95,88 | |
| 4 | WIENIEC W8 | 2 | 12 | | | | 34,80 |
| | | 4 | 6 | 0,64 | 46 | 29,44 | |
| 5 | WIENIEC W14 | 1 | 6 | 1,07 | 48 | 51,36 | |
| | | 2 | 12 | | | | 64,00 |
| 6 | WIENIEC W15 | 2 | 12 | | | | 74,20 |
| | | 3 | 6 | 0,94 | 76 | 71,44 | |
| | | | | | | 410,14 | 456,00 |

⌀ 6 → 410,14x0,222=91,0kg (A-0→St0S)

⌀12 → 456,00x0,888=404,9kg (A-III→34GS)

poduszki betonowe z betonu B20 gr. 23cm

płyta żelbetowa gr.24cm zbrojona wg rysunków wykonawczych

wylewki betonowe uzupełniające strop ⌀ 10 co 15cm

BETON **B20**
STAL **A-III (34GS)**
OTULINA **2cm**


PRACOWNIA PROJEKTOWA FIRMY
**A R C H I K O N**
ROBERT KRYŚPIAK
ŚWIDNICA 2007


© WSZELKIE PRAWA ZASTRZEŻONE


# RZUT STROPU NAD II PIĘTREM

| | |
|---|---|
| TEMAT | WIELORODZINNY BUDYNEK MIESZKALNY PSZENNO, DZ. NR 216, OBR. PSZENNO |
| DATA | 07.2007 |
| FAZA | PROJEKT BUDOWLANY |
| JEDNOSTKA | "A R C H I K O N" ŚWIDNICA, OKRAR OŚWIĘCIMSKICH 21 |
| INWESTOR | GMINA ŚWIDNICA UL. B. GŁOWACKIEGO 4 58-100 ŚWIDNICA |
| SKALA | 1:50 |
| ASYSTENT PROJEKTANTA | INŻ. BUD. ADAM GOLEMBIEWSKI TECH. BUD. MICHAŁ JAWORSKI |
| ASYSTENT PROJEKTANTA | MGR INŻ. ARCH. ROBERT KRYŚPIAK |
| PROJEKTANT KONSTRUKCJA | MGR INŻ. ANDRZEJ HRYCIUK UPR. KONST.-BUD. AUP 2/32/79 |
| NR RYSUNKU | **K5** |
| PODPIS | |